АВС5К.005.00.00.000 ГЧ

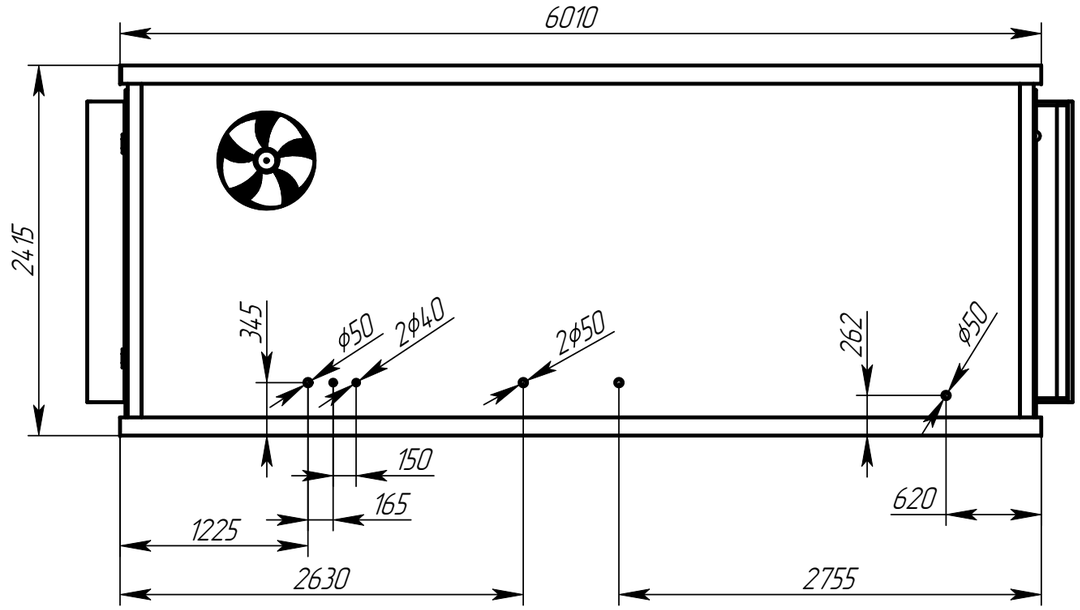

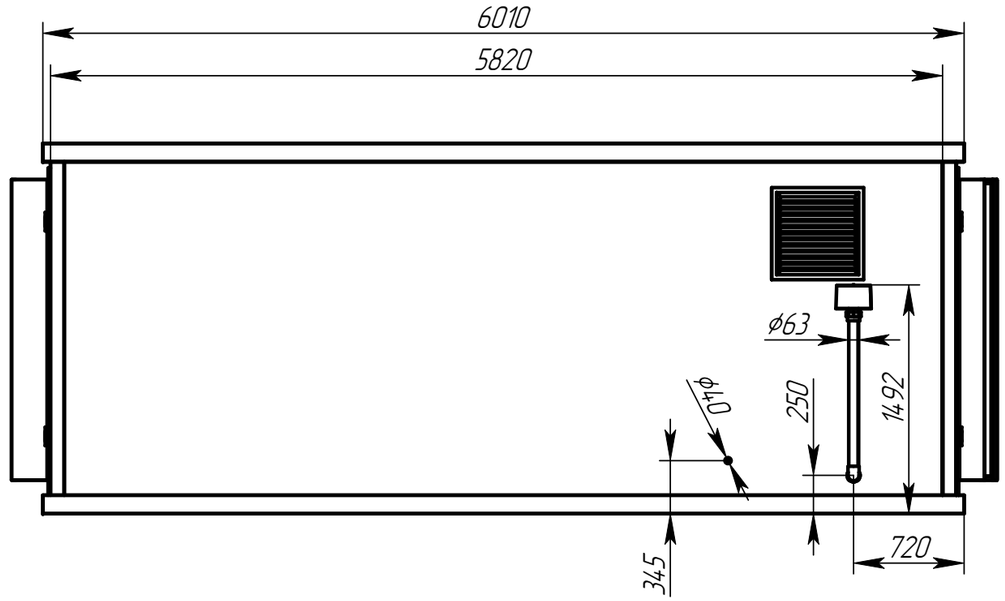

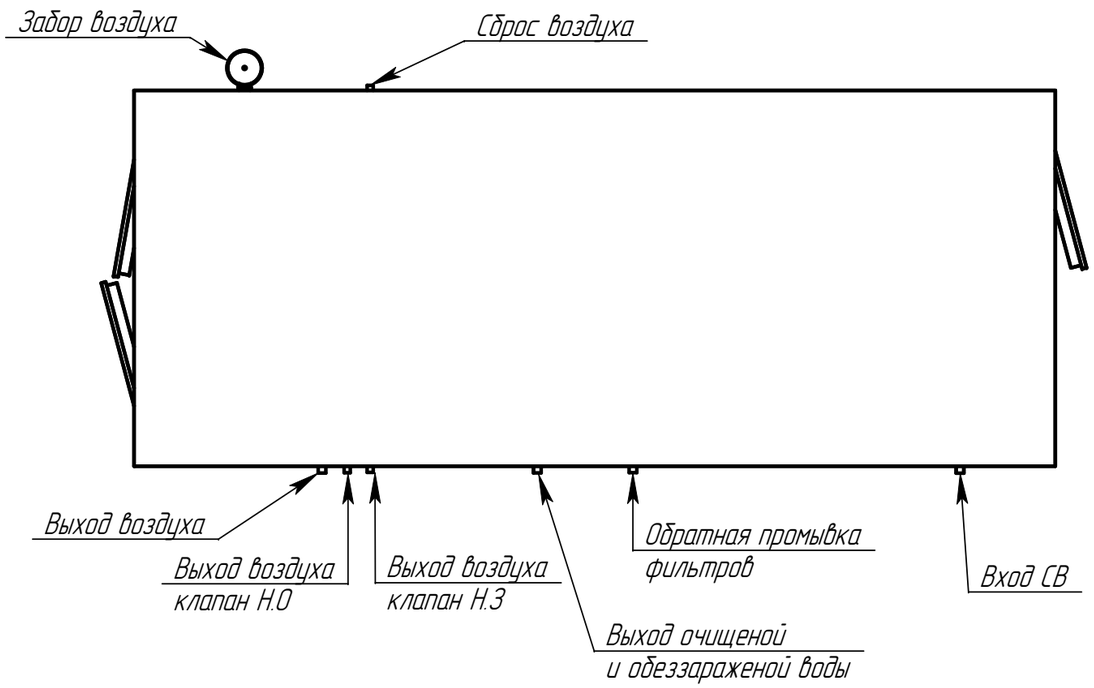

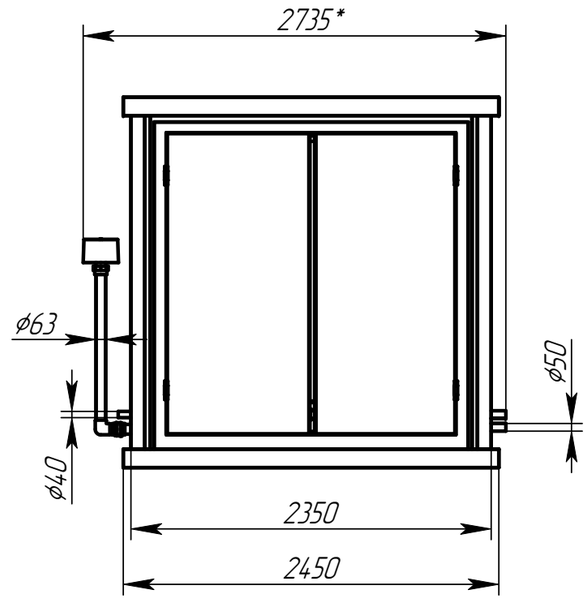

					АВС5К.005.00.00.000 ГЧ			
Изм.	Лист	№ докум.	Подп.	Дата	Alta BioClean 5K	Лит.	Масса	Масштаб
Разраб.		Казликин		30.09.20			3119.54	1:50
Пров.		Швырков		30.09.20				
Т.контр.		Камардина			Габаритный чертёж	Лист	Листов 1	
						ALTA GROUP		
Н. контр.								
Утв.		Титова		30.09.20				

Перв. примен.

Справ. №

Подп. и дата

Инв.№ дубл.

Взам.инв.№

Подп. и дата

Инв.№ подл.

Копировал

Формат А3